Afficher les problèmes ? Ouvrir cet e-mail dans votre navigateur.

Semaine 2017-50

L'URC c'est :

- **1ère association pour la défense des radioamateurs**
- **1ère association pour la réalisation technique et l'expérimentation**
- **1ère association pour la formation**
- **1ère association pour la promotion**

F4HTM-F4CLV-VDH-F4GRS-Valérie-F1PSH-F1SXC
et Claude et YL de F4CLV à la prise de vue

L'URC organisera les

communications HF

lors de la GGR2018

Vendredi 8 décembre l'équipe du Collectif TERRE & MER de l'URC, s'est rendue au salon nautique pour y rencontrer l'organisateur de la Golden Globe Race, Don Mc Intyre et les skippers engagés. Cette course autour du monde, à la voile, en solitaire et sans escale partira des Sables d'Olonne le 1er juillet 2018 et commémorera la première course qui en 1968 a vu la victoire de Sir Robin Knox-Johnston. Cette course se déroulera avec les moyens d'il y a 50 ans, c'est à dire sans numérique, au compas, au sextant et avec des communications HF.

C'est donc nous, radioamateurs, qui allons assurer les communications entre les bateaux et la terre. Nous avons donc définit les besoins, les attentes des navigateurs et c'est ainsi qu'une fois par jour nous diffuserons les bulletins météo nécessaires à la navigation et les messages des familles, dans le respect de la règlementation en vigueur, un peu comme du temps de Saint Lys Radio, sans vouloir concurrencer ou même remplacer ce service éteint depuis 20 ans. Tous les moyens de sécurité obligatoires et modernes seront embarqués, les radioamateurs ne sont qu'un plus qui permettra de retrouver l'esprit d'il y a 50 ans.

Afin de couvrir l'ensemble des mers du globe, des contacts ont été pris avec les différents associations et membres de l'EURAO qui assureront aussi une partie du trafic lorsque d'Europe nous ne pourrons plus joindre les skippers. Si vous êtes intéressés pour rejoindre l'équipe n'hésitez pas à nous contacter. Vous pouvez aussi visiter le site (en construction) dédié aux radioamateurs en mer http://terre-et-mer.urc.asso.fr/

Tous les skippers présents et Don Mc Intyre ont signé l'affiche

---

Collectif TERRE & MER

Le site des radioamateurs en mer

Vous trouverez sur le site :

- L'organisation de la Golden Globe Race 2018
- Bulletins météo marine du jour et par zone météo
- Qu'est ce que la météo marine
- Le projet Terre & Mer
- PSK mail
- RMS Express
- HF Link
- AIS
- Nos partenaires

TERRE & MER

Sur le site ANFR

Bienvenue aux nouveaux et aux anciens qui reviennent
Si vous les connaissez n'hésitez pas à leur faire connaitre l'URC
Radioamateurs parus sur le site de l'ANFR depuis le 07/12/2017

F5UOU	CIVRAIS Michel	41 ROUTE DU TELEGRAPHE	ST GEORGES LES BAILLARGEAUX	86130
F4HZC	JOVELIN Sullivan	RESIDENCE OXFORD - BAT D 33 RUE THOMAS BECKET	MONT ST AIGNAN	76130

Concours du weekend

Site de WA7BNM

Les concours de la semaine paraissent sur le site URC news le lundi

+ OK DX RTTY Contest	0000Z-2400Z, Dec 16
+ Feld Hell Sprint	0000Z-2359Z, Dec 16
+ Padang DX Contest	1200Z, Dec 16 to 1159Z, Dec 17
+ Croatian CW Contest	1400Z, Dec 16 to 1400Z, Dec 17
+ ARRL Rookie Roundup, CW	1800Z-2359Z, Dec 17
+ Run for the Bacon QRP Contest	0200Z-0400Z, Dec 18

DX du weekend

- Consulter le site des annonces DX

Les DX de la semaine paraissent sur le site URC news le dimanche

Date	Participants	Lieu
Actuellement	3W9XG	Hai Phong, Vietnam,
10 au 29	E51DXX	Rarotonga Island, IOTA OC - 013, South Cook Islands
17 au 31	8P0VR	Barbados Island, IOTA NA - 021
22 au 30	8Q7HB	Kandima Island, Maldive Islands, IOTA AS - 013

---

425 DX News 2017-50

En savoir plus

LNDX n°933

En savoir plus

Lighthouse 2017-51

- 15/12-17/12 6V1A: Goree Island WLOTA 1399 QSL 6W7JX (d/B)
- 6/12-24/12 TK/NZ1C: Corsica Island WLOTA 1390 QSL DD5ZZ (d/B)
- 7/12-31/12 8P0VR: Barbados Island WLOTA 0999 QSL DD0VR (d/B)

En savoir plus

Articles parus cette semaine

Le petit radioscope illustré n°11

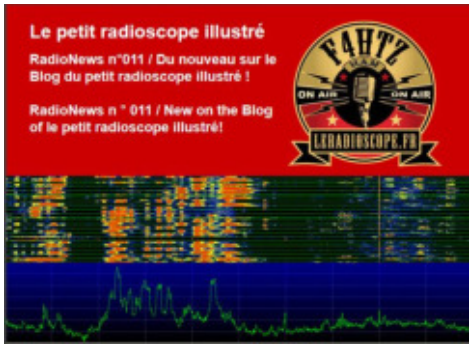

En savoir plus

TS590 Kenwood : Stabilité en fréquence => TCXO

Ayant entendu un bruit de coursive qui n'est peut-être qu'un bruit de coursive, un radioamateur averti en valant deux, dans la mesure où cela n'impacte pas fortement le budget alors ...

En savoir plus

Eurao party FT8

L'EURAO annonce une nouvelle partie sur l'air intitulée " **FT8 un tout nouveau mode**" Rappelez vous, ce n'est pas un concours, mais une simple rencontre sur l'air avec un petit règlement que l'on appelle plutôt des recommandations.

Rendez vous sur les ondes les **16 et 17 décembre entre 00h et 24h00 UTC**

En savoir plus

La CW par F5LBD 2017-50

En savoir plus

QSL de TM160NT 2017-50

En savoir plus

Ne pas oublier

Adhésion 2018

Adhésion en ligne sur notre site

Par décision du CA du 10 novembre 2017, les tarifs 2018 évoluent.

- Adhésion pleine : **30€**
- Adhésion membre d'un radioclub adhérent **25€**
- Adhésion radioclub sans service QSL : **0€**
- Adhésion radioclub avec participation au service QSL : **5€**
- Adhésion nouvelle licence 2018 et jeunes de moins de 26 ans : **0€** *Cette adhésion peut être accordé par décision de CA à toutes les personnes qui en feront une demande justifiée*

Les adhésions se font pour l'année civile du 1er janvier au 31 décembre. Les cartes 2018 seront envoyées en janvier.

Tous les adhérents de l'URC sont, automatiquement et gratuitement, membres de l'EURAO

Les 100 ans de l'armistice

Partenariat entre une école, un radioclub ou un radioamateur et l'URC, l'opération se déroulera entre novembre 2017 et novembre 2018.

- Bulletin d'inscription WW1
- Liste des pays WW1

En savoir plus

Indicatifs SWL

Via notre site internet vous pouvez **demander un indicatif d'écoute** et cela depuis 2012. Il suffit de remplir le formulaire et toutes les fins de mois nous envoyons gratuitement les cartes personnalisées. A ce jour c'est plus de 900 SWL qui possèdent un indicatif par le biais de l'URC. Nous avons mis en place des diplômes spécifiques. Les nouveaux indicatifs bénéficieront **d'une année de service QSL gratuit.**

Attention aux contre façons

Seuls les indicatifs délivrés par les associations agréées par l'ANFR sont habilitées à délivrer des indicatifs d'écoute. Les indicatifs commençant par 8 ne sont pas agréés.
Suite à un problème informatique qui est aujourd'hui résolu, les cartes sont en cours de traitement

Nomenclature en ligne

- **Une interface complète avec possibilité de mettre sa QSL**
- **Un système de recherche**
- **Possibilité d'ajouter directement les informations**
- **Et de les modifier**

Merci à tous ceux qui se sont déjà inscrits.
Pas de mot de passe, pas de connexion, alors
N'hésitez pas c'est entièrement gratuit.

Ne vous inquiétez pas si vous ne voyez pas apparaitre votre indicatif de suite, tous les ajouts doivent être validés par un administrateur.
Informations, suite à la demande d'un OM, nous avons vérifié la protection des emails contre les robots, celle ci est bien mise en place. Nous n'avons aucune idée de l'efficacité réelle de cet outil anti spam.

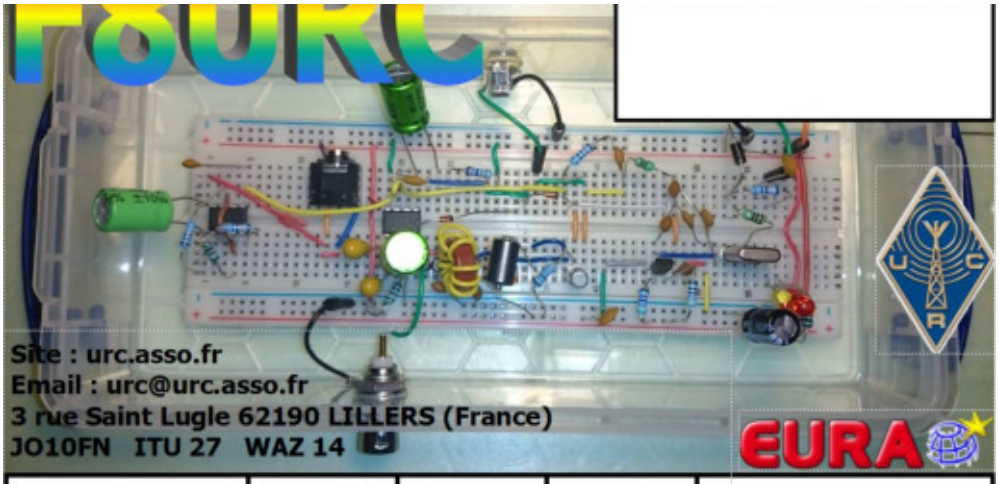

Date			UTC	Band	Mode	Report	

Service QSL

Pour nous faire parvenir vos QSL à envoyer ou pour obtenir vos QSL directement, avec une enveloppe self adressée, une seule adresse :

URC Bureau QSL
3 rue Saint Lugle
62190 Lillers

Pour toute erreur ou lorsque vous avez reçu vos QSL merci de nous prévenir à l'adresse **qsl (at) urc.asso.fr** afin de mettre à jour les données.

Base de données des QSL de France.

Dernière mise à jour du 15/10/2017

Adhérents pensez à envoyer vos QSL à trier

Vous pouvez consulter si vous avez des QSL qui vont arriver dans votre département ou si elles sont disponibles au bureau national. Attention, les QSL ne sont envoyées dans les départements dès lors qu'il y en 4 (tarif 20g) ou 25 (tarif 100g) Le tarif 50g intermédiaire a été supprimé depuis 1er janvier.

Vous pouvez aussi régler directement les frais d'envoi de vos QSL à notre boutique

- **Toutes les QSL en attente sur le site de l'URC**
- **Ou faite une Recherche.**

Base de données des QSL de l'étranger

Dernière mise à jour du 15/10/2017

Les QSL vers les pays étrangers ne sont envoyées que lorsqu'il y a 4 QSL pour le pays ou 25 QSL... Pour connaitre les QSL en attente d'envoi, nous avons créé plusieurs bases de données :

- **Non IARU et Non EURAO (8)**
- **Bureaux IARU (114)**
- **Bureaux fermés (29)**
- **Bureaux EURAO (15)**

Evènements radioamateurs

Voir le site de Radiofil

dimanche 28 janvier 2018 : Bourse expo TSF. Achicourt (62)
dimanche 4 mars 2018 : 17e bourse-expo. La Balme-de-Sillingy (74)
amedi 10 mars 2018 : Salon électronique et radio-amateurisme . Chenôve (21)

La boutique de l'URC

Une visite s'impose

Nouveau : "Trivial poursuit de la Radio"

Mais aussi :

Kits

Fournitures

Imprimerie

Librairie

Les petites annonces de l'URC

Gratuit n'hésitez pas à utiliser ce site

Lien du flux RSS à intégrer : http://annonces.urc.asso.fr/feed/

- Adaptateur d'impédance MTFT ITA 25 novembre 2017
- Ecrans VGA LCD ACER 1716 & SAMSUNG GH17LS 11 novembre 2017
- Talky Kenwood TH-K2E 11 novembre 2017
- ER 94 militaria 17 octobre 2017
- STATION COMPLÈTE 24 septembre 2017
- LDG-AT100PROII Tuner 5 septembre 2017
- 4 Band Mobile antenne 10.6.2.70 cm 11 août 2017
- Zetagi P27-M 11 août 2017
- ZETAGI BV-131 11 août 2017
- KENWOOD TM241E 144MHZ FM 11 août 2017

Archives du bulletin F8URC

Le bulletin F8URC parait toutes les semaines sur le site de news, vous pourrez y retrouver les parutions de l'année et celle de l'an dernier. Toutes les archives : 2012, 2013, 2014, 2015, 2016 ont été transférées sur notre site principal

Les carnets d'OCI

Tous les anciens numéros sont téléchargeables par les adhérents sur le site de l'URC.

Les diplômes de l'URC

A commander dans notre boutique (gratuit pour les adhérents)

Se désabonner | Gestion de l'abonnement
URC 3 rue Saint Lugle 62190 Lillers